SANIFLEX 200 con atril

Mesilla de uso clínico

Mesilla de uso clínico especialmente diseñada para ofrecer los mayores niveles de calidad, comodidad, seguridad y durabilidad.

Desan FLEX

SANIFLEX 200 con atril

Mesilla de uso clínico

Mesilla de uso clínico especialmente diseñada para ofrecer los mayores niveles de calidad, comodidad, seguridad y durabilidad.

Material

Estructura en tablero estratificado, postformado y canteado con tapa superior en compacto.

Máxima durabilidad: Encimera, frente de cajón y puerta de armario en tablero estratificado y postformado de 16 mm., con canto de P.V.C. de 3 mm.

Estructura y soporte de atril fabricado en tubo de acero esmaltado y dotado de dispositivo regulador de altura mediante trinquete.

Bandeja atril en tablero estratificado compacto HLP.

Sustentada sobre 4 ruedas con freno para evitar desplazamientos indeseados.

Tiradores ergonómicos en forma de "U" para un mejor agarre.

Distribución

Cajón con guías de baja fricción y tope de apertura, para evitar riesgos de caída del mismo ante movimientos poco controlados.

Hueco intermedio.

Atril de fácil accionamiento.

Seguridad

Armario inferior con posibilidad de cerradura.

Rueda de doble rodadura (alto 75 mm y de ancho 45 mm).

El acabado del modelo Saniflex 200 puede ser en chapa (cajón metálico) o melamina.

La altura total incluyendo ruedas (no reflejada en alzado), es: 790mm + 75mm = 865mm

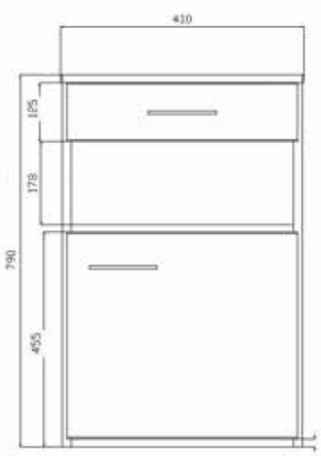

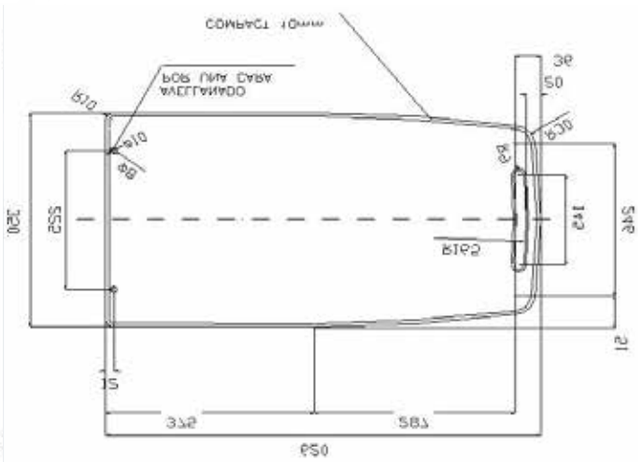

Posibilidad de diversos acabados de color y combinaciones.

Detalles

Ruedas

Fácil accionamiento

Asideros ergonómicos.

Desan FLEX

www.desan.es - info.desan@flex.es - Tel.: 902 100 220